2026 新春インドア大会

開催日： 令和8年1月11日(日)

会場： 鳥取ドーム
主催： 釧路ソフトテニス協会

＜一般男子1部＞

				1	2	3	順位
A	1	池端 淳佳 中村 一裕	（明輝教諭） （リバティ）		④	④	1
	2	堀切 春洋 近藤 亘	（湖陵高校）	0		④	2
	3	阿部 遼太郎 小原 魁人	（北陽高校）	1	2		3

				4	5	6	順位
B	4	江崎 滉 岡崎 舜	（リバティ）		④	④	1
	5	板谷 友樹 粕谷 輝來	（明輝高校） （標茶高校）	0		④	2
	6	佐野 翔哉 八鍬 礼恩	（Nervus）	2	2		3

				7	8	9	順位
C	7	古谷 賢人 中川 圭太	（リバティ） （北海道庁）		④	④	1
	8	平 陸人 矢吹 颯弥斗	（北陽高校）	0		④	2
	9	上田 絃斗 高橋 吏玖	（中標津高校） （中標津協会）	1	2		3

				10	11	12	順位
D	10	中林 陸 湯浅 竜哉	（Nervus）		1	④	3
	11	伏見 優歩 磯島 琉生	（知床未来中）	④		2	1
	12	橋本 悠貴 本庄 航己	（リバティ） （釧教大）	2	④		2

				13	14	15	順位
E	13	矢吹 真那斗 田中 裟翔	（Nervus）		3	0	3
	14	多津美 太一 門脇 功武	（湖陵高校）	④		0	2
	15	村上 楓 髙野 郁海	（とわの森三愛高校）	④	④		1

10 5－6＝－1
11 6－5＝+1
12 6－6＝±0

優 勝	江﨑 滉・岡崎 舜
準優勝	村上 楓・髙野郁海
3 位	池端淳佳・中村一裕
3 位	古谷賢人・中川圭太

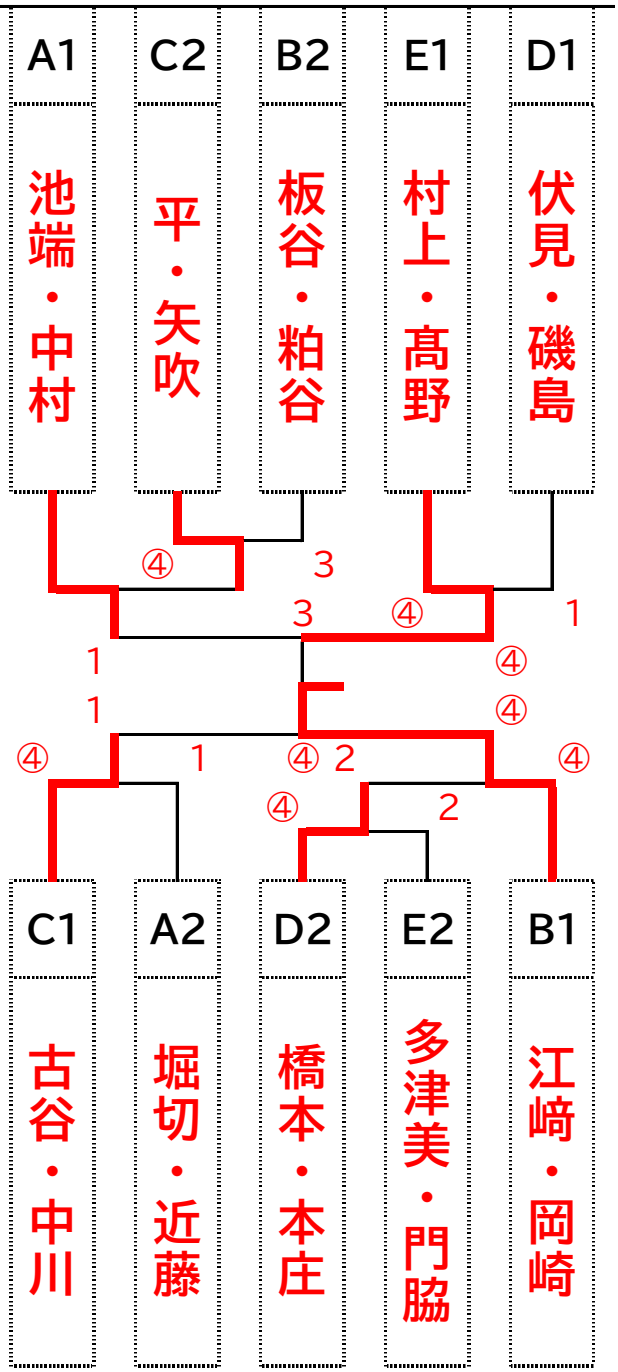

2026 新春インドア大会

＜一般女子1部＞

			21	22	23	順位
F	21	江﨑 理紗子 橋本 恵	（アンフィ）		④	④	1
	22	村上 未紘 筒渕 未彩	（江南高校）	0		0	3
	23	菅野 恵利華 小見 恵子	（アンフィ） （リバティ）	2	④		2

			24	25	26	27	順位
G	24	坂本 琴音 髙野 楓菜	（明輝高校）		④	④	④	1
	25	吉成 美遥 鈴木 花音	（北陽高校） （江南高校）	1		2	2	4
	26	野戸 美沙希 舛屋 伶南	（江南高校）	0	④		④	2
	27	清田 小鈴 加藤 雪乃	（北陽高校）	3	④	2		3

			28	29	30	順位
H	28	寺村 萌音 古谷 未央	（江南高校） （アンフィ）		④	④	1
	29	戸田 万葉 榛澤 雪華	（北陽高校）	3		1	3
	30	田中 千衣愛 黒野 春華	（湖陵高校） （アンフィ）	1	④		2

優 勝	寺村萌音・古谷未央
準優勝	江﨑理紗子・橋本恵
3 位	田中千衣愛・黒野春華
3 位	坂本琴音・髙野楓菜

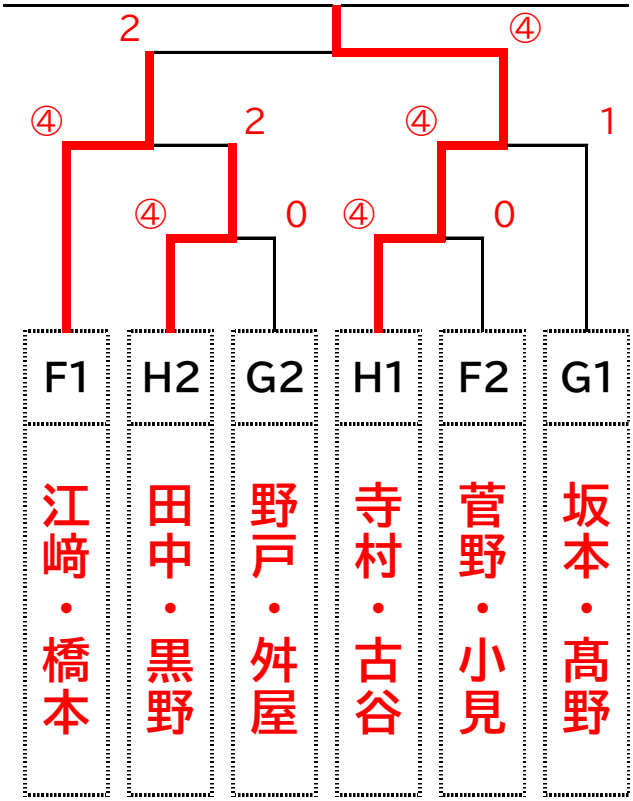

＜一般女子2部＞

			31	32	33	順位
J	31	菊地 柊花 橋本 実夢	（リバティ）		③	③	1
	32	濱屋 華音 宮崎 紗菜	（知床未来中）	1		③	2
	33	赤沼 美飛 中久保 花華	（鳥取西中）	2	1		3

			34	35	36	順位
K	34	佐々木 瑠空 畠山 夏帆	（鳥取西中）		③	2	2
	35	類瀬 柚咲 木下 優芽	（鳥取西中）	1		1	3
	36	田中 希埜 田中 希彩	（知床未来中）	③	③		1

優 勝	菊地柊花・橋本実夢
準優勝	田中希埜・田中希彩

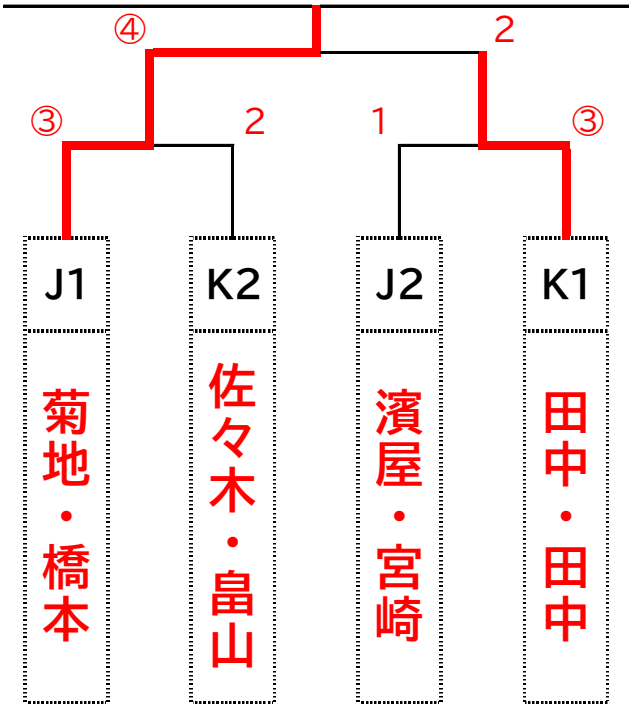

2026 新春インドア大会

＜男子シニア・2部＞

			41	42	43	44	順位
L	41	上田 修 久万田 満	（中標津協会）		③	③	③	1
	42	菅 凌輔 佐々木 蒼生	（リバティ）	0		1	1	4
	43	高森 耀也 川内谷 統冴	（知床未来中）	1	③		1	3
	44	田代 真翔 北谷 颯太郎	（共栄中）	2	③	③		2

			45	46	47	48	順位
M	45	金子 勉 三浦 務	（睦会） （釧路協会）		③	③	1	1
	46	片平 蒼祐 畑中 天聖	（共栄中）	0		③	③	3
	47	鈴木 伯空 大谷 和也	（共栄中） （釧路協会）	0	1		2	4
	48	木村 颯月 大宮 葵祐	（リバティ）	③	1	③		2

45 4−3＝+1
46 3−4＝−1
48 4−4＝±0
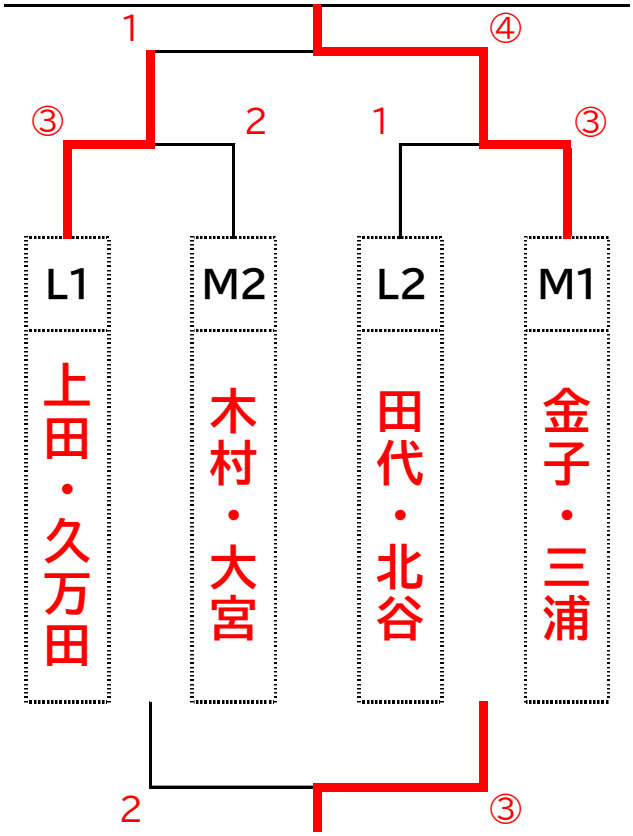
優 勝	金子 勉・三浦 務
準優勝	上田 修・久万田 満
3 位	田代真翔・北谷颯太郎